KODAK PIXPRO AZ252
DIGITAL CAMERA

Quick Start Guide
Guide de démarrage rapide
Guía de inicio rápido
Guia de Inicialização rápida
Schnellstartanleitung
Краткое руководство
Üzembe helyezési útmutató
Guida avvio veloce
Коротка інструкція
Startvejledning
Pika-aloitusopas
Snabbstartsguide

The Kodak trademark, logo and trade dress are used under license from Eastman Kodak Company.

La marque de commerce Kodak, logo et son apparence sont utilisées sous licence Eastman Kodak Company.

La marca, el logotipo y la imagen comercial Kodak son usadas bajo licencia de Eastman Kodak Company.

A marca, logotipo e a imagem comercial Kodak são usadas sob licença da Eastman Kodak Company.

Die Kodak, das Logo und die Kodak-Markenausstattung werden unter Lizenz von Eastman Kodak Company genutzt.

Товарный знак Kodak, логотип и товарная упаковка используются по лицензии компании Eastman Kodak Company.

A Kodak márkajelzés, embléma és kereskedelmi jelzés használata a Eastman Kodak Company engedélyével történik.

Il marchio Kodak, logo ed il trade dress Kodak sono usati sotto licenza di Eastman Kodak Company.

Торгова марка Kodak, логотип та фірмовий стиль використовуються за ліцензією Eastman Kodak Company.

Kodak-varemærket og Kodak-logoet bruges med licens fra Eastman Kodak Company.

Kodakin tavaramerkki, logo ja mallisuoja ovat Eastman Kodak Companyn lisenssin alaisia.

Kodaks varumärke, logotyp och trade dress med licens från Eastman Kodak Company.

© 2022 JK Imaging Ltd. All Rights Reserved.

JK Imaging Ltd., 17239 So. Main Street, Gardena, CA 90248 USA

kodakpixpro.com

CR314080399-4 Printed in China

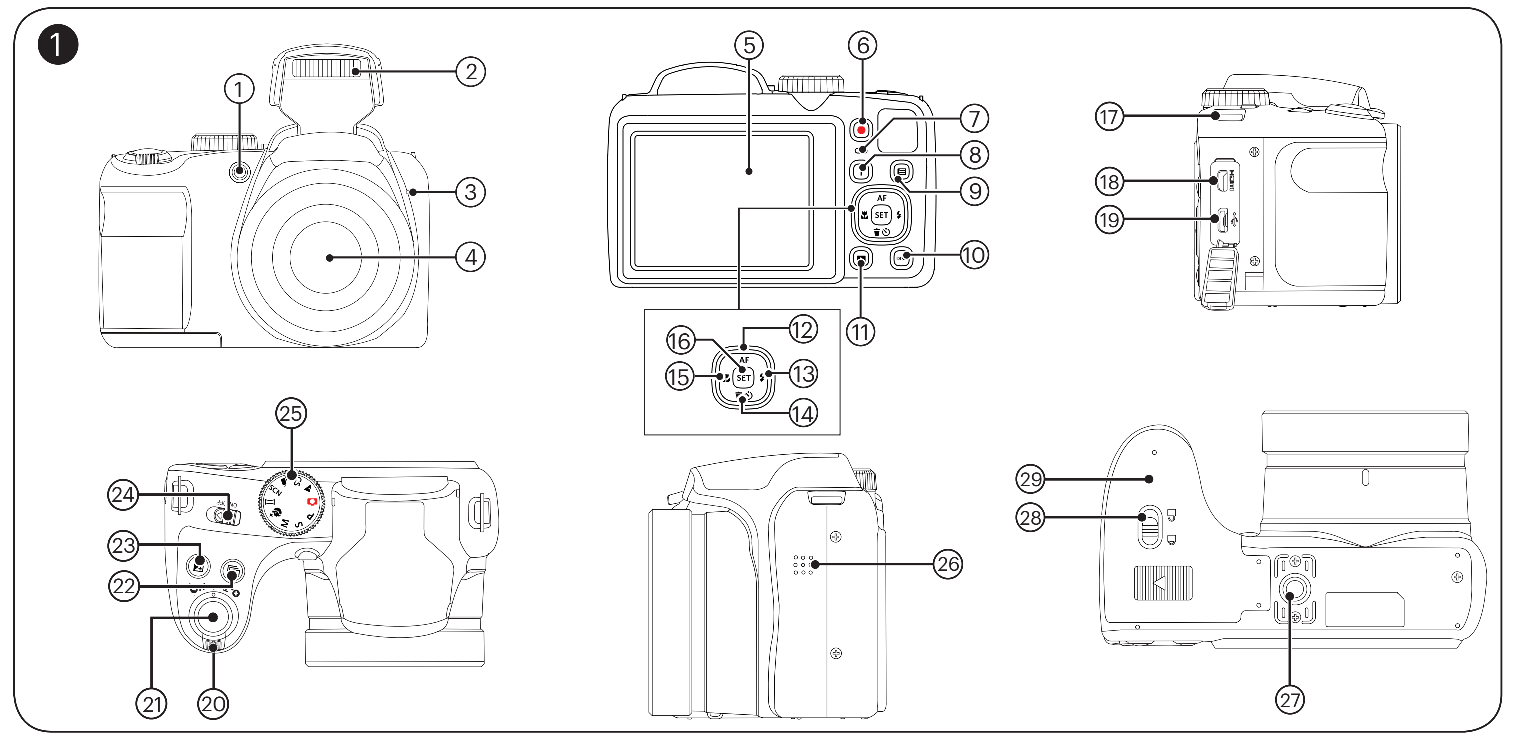

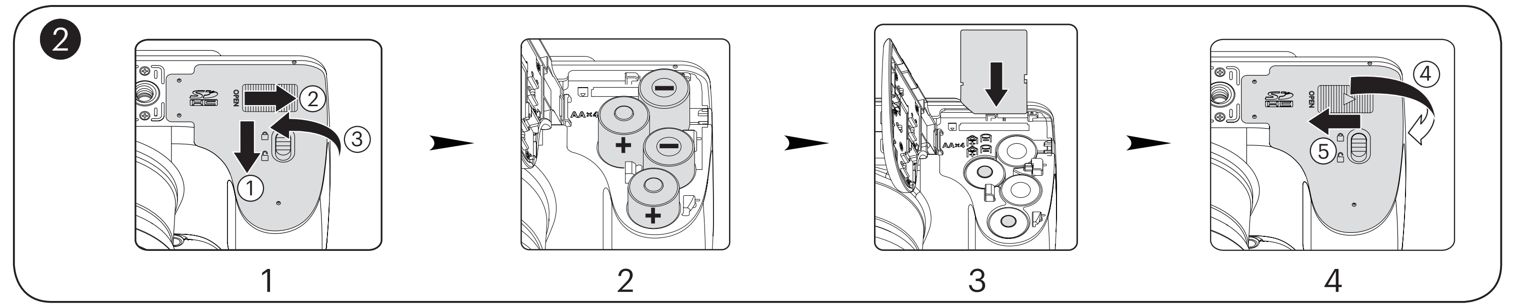

Battery Usage Precautions

- Please use brand name batteries (such as Energizer® or Duracell®) for optimal performance. Do not mix new and old batteries or use different brands of batteries. When replacing batteries, please replace all 4 batteries at the same time.
- The performance and life expectancy of alkaline batteries will vary depending on the brand.
- Do not mix alkaline, standard (carbon-zinc), or rechargeable (ni-cad, ni-mh, etc.) batteries.

The detailed Camera User Manual is available online at the website below:

Le Manuel d'utilisation de l'Appareil Photo est disponible dans le site internet suivant:

El manual de usuario de la cámara se encuentra disponible en el siguiente sitio web:

O Manual do usuário da Câmera estão disponíveis no site Web abaixo:

Das Benutzerhandbuch der Kamera ist auf der folgenden Website verfügbar:

Руководство пользователя камеры размещены на веб-сайте:

A kamera Felhasználói kézikönyv az alábbi webhelyen található:

Il manuale dell'utente della fotocamera è disponibili al sito web riportato sotto:

інструкції до камери користувача доступний на веб-сайті нижче:

Hele brugsvejledningen til kameraet kan findes online på websiden nedenfor:

Yksityiskohtainen käyttöohje on saatavilla verkkosivulta alla:

Den detaljerade användarmanualen för kameran finns tillgänglig online på webbplatsen nedan:

Americas
https://us.kodakpixpro.com/az252/user-manual/

Europe
https://support.kodak.gtcie.com/en/category/bridge-cameras/

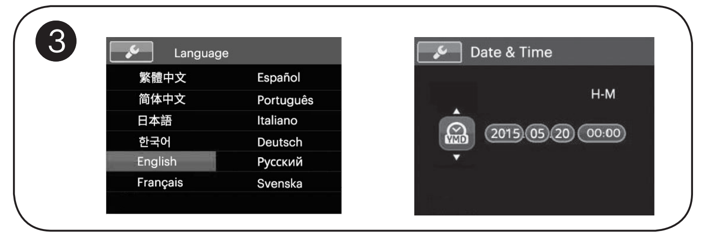

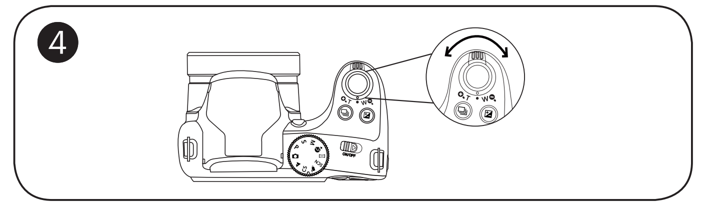

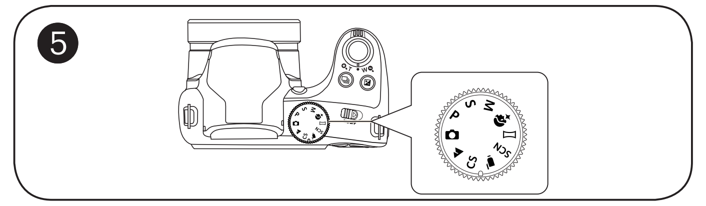

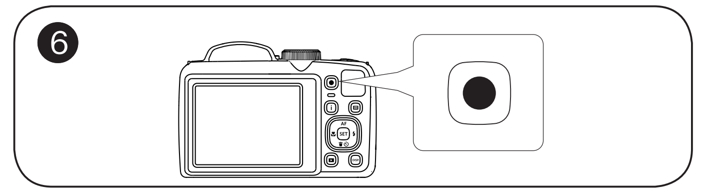

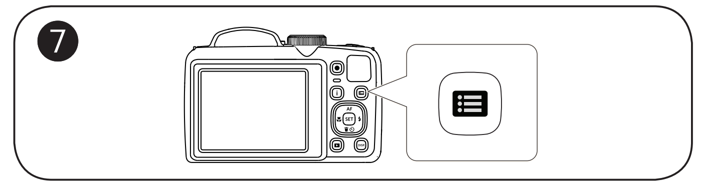

---

❶ Camera Views

1	AF Assist Beam/Self-Timer Lamp	16	SET Button
2	Flash Lamp	17	Strap Eyelet
3	Microphone	18	Micro HDMI Port
4	Lens	19	Micro USB Port
5	LCD	20	Zoom Lever
6	Fast Video Recording Button	21	Shutter Button
7	Indicator Lamp	22	Continuous Shot Button
8	"i" button	23	Exposure Compensation Button
9	Menu Button	24	Power Switch
10	Display Button	25	Mode Dial
11	Playback Button	26	Speaker
12	AF Button/Arrow Button (Up)	27	Tripod Socket
13	Flash Button/Arrow Button (Right)	28	Battery Cover Door (Open) Toggle Switch
14	Delete Button/Self-Tmer Button/ Arrow Button (Down)	29	Battery Cover Door
15	Macro Button/Arrow Button (Left)		

❷ Inserting the Batteries and the Memory Card

1. Open the Battery Cover Door as show in step ①, ② and ③.
2. Insert the Battery into the battery compartment.
3. Insert the Memory Card into the slot.
4. Close the Battery Cover Door as shown in step ④ and ⑤.

❸ Setting the Language/Date/Time

1. Push the Power Switch to turn the camera on and the language menu will appear. Use the Up / Down / Left / Right buttons to select a language and press the SET button to confirm the language.
2. Use the Up / Down / Left / Right buttons again to set the date and time and press the SET button to confirm.

❹ Taking a Picture

1. Hold the camera securely.
2. Use the Zoom Lever to select Tele or Wide positions to zoom in or out on your subject.
3. Press the Shutter Button half way to focus on the subject. When the focus frame turns green, press the Shutter Button completely down to take your photo.

❺ Using the Mode Dial

This camera provides a convenient Mode Dial that allows you to manually switch among different camera settings with ease. Available modes are listed below:

📷	Auto Mode	▭	Panorama Mode
P	Program AE	SCN	Scene Mode
S	Shutter priority	🎥	Movie Mode
M	Manual Mode	CS	Custom Settings
✦	Face Beautifier	▲▲	Landscape Mode

❻ Using the Fast Video Recording Button

In Shooting Mode, press the ● button to begin recording a video. After recording, press the ● button again to stop recording. The camera will store the video and return to the shooting screen.

❼ Using the Menu Button

In each mode , press the ☰ button to access the "Easy Menu". Press the up/ down buttons to move among options, then press the SET button to make a selection. Choosing the ☰ within this list will provide access to the "Full Menu":

Shooting Mode	
📷	Shoot Settings
🔧	General Settings
↗	Connection Settings
SD	File Settings

Playback Mode	
▶	Playback Settings
🔧	General Settings
↗	Connection Settings
SD	File Settings

❽ Flash Mode

Pop up the flash manually as needed.

---

❶ Vues de l'appareil photo

1	Voyant Rayon aide AF / Voyant du retardateur	16	Bouton SET
2	Flash	17	Oeillet de courroie
3	Micro	18	Port Micro HDMI
4	Objectif	19	Port Micro USB
5	LCD	20	Molette du zoom
6	Bouton d'enregistrement vidéo rapide	21	Déclencheur
7	Voyant	22	Bouton de capture en rafale
8	Bouton I	23	Bouton de correction d'exposition
9	Bouton Menu	24	Curseur d'alimentation
10	Bouton Disp (Affich)	25	Molette de mode.
11	Bouton Lecture	26	Haut-parleur
12	Bouton AF / Bouton Haut	27	Embase filetée de trépied
13	Bouton Flash / Bouton Droite	28	Dispositif d'Ouverture du couvercle de la batterie
14	Bouton Supprimer / Bouton Retardateur / Bouton Bas	29	Couvercle de la batterie
15	Bouton Macro / Bouton Gauche		

❷ Insérer la batterie et la carte mémoire

1. Ouvrez le couvercle de la batterie.
2. Insérez la batterie dans le compartiment de la batterie.
3. Insérez la carte mémoire dans l'emplacement.
4. Refermez le couvercle de la batterie.

❸ Régler la langue et la date, l'heure

1. Appuyez sur curseur d'alimentation pour mettre l'appareil en marche. Le menu langue apparaît, utiliser les boutons gauche/droite, haut/bas pour sélectionner la langue, puis appuyer sur le bouton SET pour confirmer votre choix.
2. Utiliser à nouveau les boutons gauche/droite, haut/bas pour régler la date et l'heure, appuyer ensuite sur le bouton SET pour confirmer.

❹ Prendre une photo

1. Maintenez fermement l'appareil photo.
2. Utiliser le levier de zooming pour sélectionner les positions tele ou Large pour zoomer en avant ou en arrière sur votre sujet.
3. Appuyez sur le bouton déclencheur à moitié pour faire la mise au point sur l'objet. Quand la case de mise au point devient verte, appuyez complètement sur le bouton déclencheur pour prendre la photo.

❺ Utiliser le Mode molette

L'appareil photo est doté d'un sélecteur de commande pratique permettant de commuter entre les différents modes avec facilité. Toutes les commandes disponibles sont listées ci-dessous:

📷	Mode auto	▭	Mode panorama
P	Programme AE	SCN	Mode scène
S	Priorité à la vitesse	🎥	Mode film
M	Mode manuel	CS	Réglages personnalisés
✦	Embellisseur de visage	▲▲	Mode paysage

❻ Utilisation des bouton d'enregistrement vidéo rapide

En mode de prise de vue, appuyer sur le bouton ● pour commencer à enregistrer une vidéo. Après l'enregistrement, appuyer sur le bouton ● pour arrêter l'enregistrement. L'appareil photo va stocker la vidéo et retourner à l'écran de prise de vue.

❼ Utilisation des touches du menu

En chaque mode, appuyer sur le bouton ☰ pour accéder au "Menu Facile". Appuyer sur le bouton haut/bas pour déplacer parmis les options, puis appuyer sur le bouton SET pour faire une décision. Choisissant ☰ dans cette liste va fournir l'accès au "Menu Complet":

Prise de Vue Mode	
📷	Réglages de prise de photos
🔧	Réglages générale
↗	Réglages de connexion
SD	Réglages de fichiers

Mode de Lecture	
▶	Réglages de lecture
🔧	Réglages générale
↗	Réglages de connexion
SD	Réglages de fichiers

❽ Mode flash

Soulevez manuellement le flash lorsque désiré.

---

❶ Vistas de la Cámara

1	Indicador de Haz Asist. EA/ Luz del disparador automático	16	Botón SET
2	Lámpara de flash	17	Ojal para correa
3	Micrófono	18	Puerto Micro HDMI
4	Objetivo	19	Puerto Micro USB
5	LCD	20	Barra de zoom
6	Botón de grabación rápida de vídeo	21	Botón del obturador
7	Indicador de luz	22	Botón de Captura continua
8	Botón I	23	Botón de compensación de exposición
9	Botón de menú	24	Botón de encendido
10	Botón de disparo	25	Dial de Modo
11	Botón de reproducción	26	Altavoz
12	Botón de AE/ Botón de flecha (ariba)	27	Rosca de trípode
13	Botón de flash/ Botón de flecha (derecha)	28	Pestillo de apertura de la tapa de la batería
14	Botón Eliminar/Botón de temporizador automático/ Botón de flecha (abajo)	29	Tapa de la batería
15	Botón de macro/ Botón de flecha (izquierda)		

❷ Inserte la batería y la tarjeta de memoria

1. Abra la tapa de la batería.
2. Inserte la batería en el compartimiento de la batería.
3. Inserte la tarjeta de memoria en la ranura.
4. Cierre la tapa de la batería.

❸ Configuración idioma/fecha/hora

1. Pulse el botón de encendido para encender la cámara. Aparecerá el menú de idioma, utilice las teclas Arriba/Abajo/Izquierda/Derecha para seleccionar un idioma, pulse SET para confirmarlo.
2. Pulse Arriba/Abajo/Izquierda/Derecha de nuevo para configurar la fecha y la hora, pulse el botón SET para confirmar.

❹ Como Tomar una fotografía

1. Sostenga la cámara con firmeza.
2. Utilice el control del zoom para seleccionar las posiciones Tele o Wide, para acercar o alejar el objeto.
3. Presione el botón disparador a medio camino para focalizar el tema. Cuando la caja de focalización se torna verde, presione el botón disparador completamente hacia abajo para tomar la fotografía.

❺ Utilizando la Modalidad de sintonización

La cámara ofrece un dial de modo conveniente que le permite cambiar entre distintos modos con facilidad. Todos los modos disponibles son los siguientes:

📷	Modo automático	▭	Modo panorámico
P	Programa AE	SCN	Modo de escena
S	Prioridad de obturador	🎥	Modo de vídeo
M	Modo manual	CS	Configuración Personalizada
✦	Embellecedor facial	▲▲	Modo de paisaje

❻ Utilización del botón de grabación rápida de vídeo

En el modo de disparo, presione el botón ● para empezar a grabar un vídeo. Después de grabar, presione el botón ● de nuevo para dejar de grabar. La cámara guardará el vídeo y regresará a la pantalla de disparo.

❼ Utilización del botón de menú

En cada modo , presione el botón ☰ para acceder al "Menú fácil". Presione los botones Arriba/Abajo para desplazarse entre las opciones, luego presione el botón SET para hacer una selección. Al elegir ☰ dentro de esta lista le permitirá un acceso al "Menú completo":

Modo de Disparo	
📷	Configuraciones de disparo
🔧	Configuraciones generales
↗	Configuraciones de la conexión
SD	Configuraciones de archivo

Modo de Reproducción	
▶	Configuraciones de reproducción
🔧	Configuraciones generales
↗	Configuraciones de la conexión
SD	Configuraciones de archivo

❽ Modo de Flash

Abra el flash manualmente según sea necesario.

---

❶ Vistas da câmera

1	Luz de focagem automática/ Lâmpada do temporizador	16	Botão SET
2	Lâmpada do flash	17	Orifício da correia
3	Microfone	18	Porta Micro HDMI
4	Lente	19	Porta Micro USB
5	LCD	20	Zoom Wheel
6	Botão de gravação de vídeo rápida	21	Botão de obturador
7	Lâmpada indicadora	22	Botão de captura contínua
8	Botão I	23	Botão de Compensação de Exposição
9	Botão Menu	24	Interruptor de energia
10	Botão disp	25	Indicador de Modo
11	Botão de reprodução	26	Altifalante
12	Botão de focagem automática/ Botão direccional (Cima)	27	Rosca para tripé
13	Botão de flash/Botão direccional (Direita)	28	Chave para abrir tampa da bateria
14	Botão Eliminar/Botão de temporizador/Botão direccional (Baixo)	29	Tampa da bateria
15	Botão de macro/Botão direccional (Esquerda)		

❷ Insira a bateria e o cartão de memória

1. Abra a tampa da bateria.
2. Insira a bateria no compartimento da bateria.
3. Insira o cartão de memória no slot.
4. Feche a tampa da bateria.

❸ Definir a Idioma/Data/Horas

1. Desloque o interruptor de energia para ligar a câmera. O menu Language (Idioma) é mostrado, use os botões para cima/para baixo/para a esquerda/ para a direita para seleccionar um idioma,de seguida prima o botão de SET para confirmar o idioma escolhido.
2. Use novamente os botões para cima/para baixo/para a esquerda/para a direita para definir a data e a hora e prima o botão de SET para confirmar.

❹ Tirar fotos

1. Segure firmemente na câmara.
2. Utilize a alavanca de zoom para selecionar as posições Tele ou Wide para aproximar ou afastar o tema.
3. Pressione o botão disparador a meio caminho para focalizar o tema. Quando a caixa de focalização se tornar verde, pressione o botão disparador completamente para baixo para tirar a fotografia.

❺ Usando o seletor de modo

A câmera possui um disco seletor de modo conveniente que permite a você alternar entre diferentes modos facilmente. Todos os modos disponíveis estão listados a seguir:

📷	Modo Auto	▭	Modo Panorâmico
P	Exposição Automática	SCN	Modo de Cenário
S	Prioridade do obturador	🎥	Modo de Filme
M	Modo Manual	CS	Definições personalizadas
✦	Embelezador de Rosto	▲▲	Modo de Paisagem

❻ Usando o botão de gravação de vídeo rápida

No modo Disparo, pressione o botão ● para começar gravando um vídeo. Após gravar, pressione o botão ● de novo para parar a gravação. A câmera armazenará o vídeo e regressa à tela de filmagem.

❼ Usando o botão menu

Em cada modo, pressione o botão ☰ para acessar ao "Menu fácil". Pressione os botões para cima/para baixo para mover entre opções, em seguida pressione o botão SET para selecionar. Escolhendo o ☰ dentro dessa lista fornecerá acesso ao "Menu completo":

Modo Disparo	
📷	Configurações de Disparo
🔧	Configurações Gerais
↗	Configurações de Conexão
SD	Configurações de Arquivo

Modo Reprodução	
▶	Configurações de Reprodução
🔧	Configurações Gerais
↗	Configurações de Conexão
SD	Configurações de Arquivo

❽ Modo do flash

Levante o flash manualmente quando for necessário.

---

❶ Kamera-Ansichten

1	AF-Leuchte/ Selbstauslöser LED	16	SET-Taste
2	Blitz	17	Trageriemenöse
3	Mikrofon	18	Mikro-HDMI-Anschluss
4	Objektiv	19	Mikro-USB-Anschluss
5	LCD	20	Zoom Rad
6	Belichtungsausgleichstaste	21	Auslöser
7	Ladekontrolllampe	22	Kontinuierliche Capture Funktionstaste
8	I-Taste	23	Videoschnellaufnahme-Taste
9	Menütaste	24	Ein-/Ausschalter
10	Display-Taste	25	Modus-Wählrad
11	Wiedergabetaste	26	Lautsprecher
12	AF-Taste/Aufwärtstaste	27	Stativgewinde
13	Blitz-Taste/Rechtstaste	28	Akkufachabdeckung-öffnen-Schalter
14	Löschen-Taste/Selbstauslöser-Taste/Abwärtstaste	29	Batteriefachdeckel
15	Makro-Taste/Linkstaste		

❷ Batterie und Speicherkarte einlegen

1. Öffnen Sie den Batteriefachdeckel.
2. Legen Sie die Batterie in das Batteriefach ein.
3. Schieben Sie die Speicherkarte in den Steckplatz.
4. Schließen Sie den Batteriefachdeckel wieder.

❸ Einstellen von Sprache/Datum/Zeit

1. Schalten Sie die Kamera mit der Ein-/Aus-Taste ein; das Sprachen-Menü wird angezeigt. Wählen Sie die gewünschte Sprache mit den Hoch-/Runter-/Links-/ Rechtstasten, bestätigen Sie Ihre Auswahl anschließend mit der SET Taste.
2. Stellen Sie Datum und Uhrzeit mit den Hoch-/Runter-/Links-/Rechtstasten ein, drücken Sie die SET -Taste zur Bestätigung.

❹ Foto aufnehmen

1. Halten Sie die Kamera ruhig.
2. Verwenden Sie den Zoomhebel, um Tele- oder Wide-Positionen zu wählen und Ihr Ziel zu vergrößern oder zu verkleinern.
3. Drücken Sie den Auslöser zum Scharfstellen des Motivs halb hinab. Wenn sich der Fokusrahmen grün färbt, drücken Sie den Auslöser zum Aufnehmen des Fotos ganz hinab.

❺ Verwendung des Modus-Wählrades

Die Kamera verfügt über ein praktisches Modus-Wählrad, mit dem Sie schnell zwischen den verschiedenen Modi wechseln können. Die folgenden Modi stehen zur Verfügung:

📷	Auto-Modus	▭	Panoramamodus
P	Programm-AE	SCN	Szenenmodus
S	Blendenautomatik	🎥	Filmmodus
M	Manueller Modus	CS	Eigene Einstellungen
✦	Gesichtsverschönerung	▲▲	Landschaftmodus

❻ Verwendung der Video-Schnellaufnahmetaste

Im Aufnahmemodus , drücken Sie die ● -Taste zur Aufnahme eines Videos. Nach der Aufnahme, drücken Sie die ● -Taste erneut, um die Aufnahme zu stoppen. Die Kamera wird das Video speichern und.

❼ Verwendung der Menütaste

In jedem Modus , drücken Sie ☰ -Taste, um auf "Einfaches Menü" zu zugreifen. Drücken Sie Hoch-/ Runter-Tasten, um unter den Optionen zu bewegen, und dann drücken Sie SET -Taste , um eine Auswahl zu machen. Auswahl von ☰ in dieser Liste wird den Zugriff auf " Volles Menü" bieten:

Aufnahmemodus	
📷	Aufnahmeeinstellungen
🔧	Allgemeine Einstellungen
↗	Verbindungseinstellungen
SD	Dateieinstellungen

Wiedergabemodus	
▶	Wiedergabeeinstellungen
🔧	Allgemeine Einstellungen
↗	Verbindungseinstellungen
SD	Dateieinstellungen

❽ Blitzmodus

Fahren Sie den Blitz bei Bedarf manuell aus.

Краткое руководство

❶ Внешний вид

1	Вспомогательный луч автофокуса / Лампочка таймера автоспуска	16	Кнопка SET
2	Фотовспышка	17	Ушко для ремешка
3	Микрофон	18	Микро HDMI порт
4	Объектив	19	Микро USB порт
5	ЖКИ	20	Индикатор масштабирования
6	Кнопка быстрой видеозаписи	21	Кнопка спуска затвора
7	Световой индикатор	22	Кнопка непрерывной съемки
8	I Кнопка	23	Кнопка компенсации экспозиции
9	Кнопка «Меню»	24	Выключатель питания
10	Кнопка дисплея	25	Колесико переключения режимов
11	Кнопка просмотра	26	Динамик
12	Кнопка автофокуса/ Кнопка со стрелкой (вверх)	27	Гнездо для штатива
13	Кнопка вспышки/ Кнопка со стрелкой (вправо)	28	Перемикач відкривання кришки батарейного відсіку
14	Кнопка удаления/Кнопка автоспуска/Кнопка со стрелкой (вниз)	29	Крышка батарейного отсека
15	Кнопка макросъемки/Кнопка со стрелкой (влево)		

❷ Установите батарею и карту памяти

1. Откройте крышку батарейного отсека.
2. Установите батарею в батарейный отсек.
3. Установите карту памяти в гнездо.
4. Закройте крышку батарейного отсека.

❸ Установка языка/даты/времени

1. Нажмите выключатель питания для включения камеры, после чего появится меню языка,С помощью кнопок «вверх», «вниз», «влево», «вправо» выберите язык, затем нажмите SET для подтверждения выбора языка.
2. С помощью кнопок «вверх», «вниз», «влево», «вправо» установите время, затем нажмите SET для подтверждения .

❹ Сделать фотографии

1. Надежно держите камеру.
2. Для увеличения или уменьшения объекта съёмки поверните регулятор зума в положение дальней съемки (T) или ближней съёмки (W) для отдаления или приближения.
3. Нажмите спусковую кнопку затвора наполовину для фокусировки на объекте съемки. Когда цвет рамки фокусировки изменится на зеленый, нажмите спусковую кнопку до упора, чтобы сделать снимок.

❺ Использование колесика переключения режимов

В камере используется удобное колесико переключения режимов, которое позволяет легко переключать различные режимы. Все доступные режимы перечислены ниже:

📷	Автоматический режим	▭	Панорамный режим
P	Программная AE	SCN	Сюжетный режим
S	Приоритет выдержки	🎥	Кинорежим
M	Ручной режим	CS	Пользовательские функции
✨	Улучшение лиц	⛰	Пейзаж режим

❻ Использование кнопки быстрой видеозаписи

В режиме съемки нажмите на кнопку ●, чтобы начать видеозапись. После окончания записи нажмите кнопку ● еще раз для остановки записи. Камера сохранит видео и вернется на экран съёмки.

❼ Использование кнопки меню

В каждом режиме нажмите кнопку ▤ для входа в "Простое меню". Нажмите кнопки «вверх», «вниз» для перемещения между опциями, затем нажмите кнопку SET, чтобы сделать выбор. Выбор ☰ в данном перечне даёт доступ к "Полному меню":

Режиме Съемки	Режиме Воспроизведения
📷 Настройки съёмки	▶ Настройки воспроизведения
🔧 Общие настройки	🔧 Общие настройки
↗ Настройки соединения	↗ Настройки соединения
SD Настройки файла	SD Настройки файла

❽ Режим вспышки

При необходимости установите вспышку вручную.

Üzembe helyezési útmutató

❶ Fényképezőgép nézetei

1	AF segédfény/Az önkioldó lámpája	16	SET gomb
2	Vakulámpa	17	Csukló szíj bújtató
3	Mikrofon	18	Micro HDMI Port
4	Lencse	19	Micro USB Port
5	LCD	20	Nagyítási sáv
6	Videó gyors rögzítése gomb	21	Zárkioldó gomb
7	Visszajelző	22	Folyamatos felvétel gomb
8	I gomb	23	Expozíció kompenzálás gomb
9	Menü gomb	24	Üzemkapcsoló
10	disp gomb	25	Mód tárcsa
11	Visszajátszás gomb	26	Hangszóró
12	AF gomb/Nyílgomb (Fel)	27	Fényképezőgép-állvány foglalata
13	Vaku gomb/Nyílgomb (Jobbra)	28	Akkumulátorfedél nyitáskapcsolója
14	Törlés gomb/Önkioldó gomb/ Nyílgomb (Le)	29	Akkumulátorfedél
15	Makro gomb/Nyílgomb (Balra)		

❷ Helyezze be az akkumulátort és a memóriakártyát

1. Nyissa fel az elemkamra fedelét.
2. Helyezze be az akkumulátort az akkumulátortartó rekeszbe.
3. Helyezze be a memóriakártyát a nyílásba.
4. Zárja vissza az akkumulátorfedél.

❸ Nyelv/dátum/idő/ beállítása

1. Nyomja meg az üzemkapcsoló gombot a fényképezőgép bekapcsolásához, amire a nyelv menü jelenik meg. Használja a Fel/Le/Bal/Jobb gombokat a nyelv kiválasztásához, majd a SET gombbal erősítse azt meg.
2. Használja a Fel/Le/Bal/Jobb gombokat a pontos idő és a dátum megadásához, majd a SET gombbal erősítse azt meg.

❹ Felvétel készítése

1. Tartsa a kamerát biztos kézzel.
2. Használja a nagyítás kart, hogy a teleobjektív vagy a nagylátószögű pozíciót választhassa, így nagyíthatja vagy kicsinyítheti a tárgyat.
3. Félig nyomja meg a zárkioldó gombot a témára élesítéshez. Ha a fókuszkeret zöld színűre változik, nyomja le teljesen a zárkioldó gombot a felvétel elkészítéséhez.

❺ A mód tárcsa használata

A fényképezőgép egy kényelmes mód tárcsával rendelkezik, amellyel egyszerűen választhat a különböző üzemmódok között. A rendelkezésre álló üzemmódok a következők:

📷	Auto. mód	▭	Panoráma mód
P	Program AE	SCN	Jelenetmód
S	Zársebesség-előválasztás	🎥	Film mód
M	Manuális mód	CS	Egyedi beállítások
✨	Arcszépítő	⛰	Tájkép

❻ A videó gyors rögzítése gomb használata

Felvételi módban nyomja meg a ● gombot a videófelvétel elindításához. A felvétel után újra nyomja le a ● gombot a felvétel leállításához. A kamera elmenti a videót és visszatér a felvételi képernyőre.

❼ A menü gomb használata

Minden egyes módban, nyomja meg a ▤ gombot az "Egyszerű menü" eléréséhez. Az opciók közti mozgáshoz nyomja meg a Fel/Le gombot, majd a kijelöléshez a SET gombot. Ebben a listában a/z ☰ kiválasztásával hozzáférhet a "Teljes menü"-höz:

Felvételi Mód	Visszajátszási Mód
📷 Felvételi beállítások	▶ Visszajátszási beállítások
🔧 Általános beállítások	🔧 Általános beállítások
↗ Kapcsolati beállítások	↗ Kapcsolati beállítások
SD Fájl beállítások	SD Fájl beállítások

❽ Vaku mód

Nyissa fel a flash lámpát kézzel szükség szerint.

Guida avvio veloce

❶ Vedute della fotocamera

1	Indicatore Assistenza AF/ Spia autoscatto	16	Tasto SET
2	Lampada Flash	17	Aggancio tracolla
3	Microfono	18	Porta Micro HDMI
4	Lente	19	Porta Micro USB
5	LCD	20	Barra Zoom
6	Tasto di registrazione rapida video	21	Tasto otturatore
7	Spia indicatore	22	Pulsante cattura continua
8	Tasto I	23	Pulsante Compensazione Esposizione
9	Pulsante menu	24	Interruttore di alimentazione
10	Tasto disp	25	Ghiera Selezione Modalità
11	Tasto riproduzione	26	Altoparlante
12	Tasto AF/Tasto freccia (su)	27	Innesto treppiede
13	Tasto Flash/Tasto freccia (destro)	28	Interruttore di apertura coperchio batteria
14	Tasto Elimina/Tasto Autoscatto/ Tasto freccia (giù)	29	Coperchio Vano Batterie
15	Tasto Macro/Tasto freccia (sinistro)		

❷ Inserire la batteria e la scheda di memoria

1. Aprire il coperchio del vano batterie.
2. Inserire la batteria nel vano batteria.
3. Inserire la scheda di memoria nella fessura.
4. Chiudere il coperchio del vano batterie.

❸ Impostazione di Lingua/Data/Ora

1. Premere interruttore di alimentazione per accendere la fotocamera, usare i tasti Su/Giù/Destra/Sinistra per selezionare la lingua, quindi premere il tasto SET per confermare.
2. Usare di nuovo i tasti Su/Giù/Destra/Sinistra per selezionare la data e l’ora, quindi premere il tasto SET per confermare.

❹ Fotografare

1. Tenere saldamente la fotocamera.
2. Utilizzare il controllo dello zoom per selezionare le posizioni Tele o Wide, per ingrandire o rimpicciolire il vostro oggetto.
3. Eseguire una mezza pressione del tasto otturatore per mettere a fuoco il soggetto. Quando la cornice di fuoco diventa di colore verde, premere completamente il tasto otturatore per acquisire la foto.

❺ Utilizzare la Ghiera di Selezione Modalità

La fotocamera fornisce un modo conveniente di composizione che vi permette di passare tra le diverse modalità con facilità. Tutte le modalità disponibili sono elencate come segue:

📷	Modalità Auto	▭	Modalità Panorama
P	AE programmata	SCN	Modalità Scenario
S	Priorità otturatore	🎥	Modalità Film
M	Modalità Manuale	CS	Impostazioni personalizzate
✨	Fotoritocco	⛰	Paesaggio

❻ Usare la Tasto di registrazione rapida video

In modalità scatto, premere il tasto ● per iniziare la registrazione di un video. Dopo che la registrazione è terminata, premere nuovamente il tasto ● per interrompere la registrazione. La fotocamera memorizzerà il video e tornerà alla schermata di ripresa.

❼ Usare il pulsante menu

In ogni modo, premere il tasto ▤ per accedere al "Menu Facile". Premere il tasto Su/Giù per spostare tra le opzioni, quindi premere il tasto SET per fare una selezione. Scelta del ☰ all'interno di questa lista sarà fornire l'accesso al "Menu Completo":

Modalità Scatto	Modalità Riproduzione
📷 Configurazione della Ripresa	▶ Impostazioni della riproduzione
🔧 Impostazioni generali	🔧 Impostazioni generali
↗ Impostazioni della connessione	↗ Impostazioni della connessione
SD Impostazioni del file	SD Impostazioni del file

❽ Modalità Flash

Aprire manualmente il flash quando necessario.

Коротка інструкція

❶ Огляд камери

1	Підсвітка автофокуса/ індикатор таймера	16	SET Кнопка “Налаштування”
2	Спалах	17	Кріплення для ремінця
3	Мікрофон	18	Мікро-HDMI порт
4	Об'єктив	19	Мікро-USB порт
5	LCD	20	Важіль трансфокатора
6	Кнопка прискореного відеозапису	21	Спускова кнопка затвора
7	Індикація стану	22	Кнопка безперервної зйомки
8	Кнопка “і”	23	Кнопка експокорекції
9	Кнопка "Меню"	24	Вмикач живлення
10	Кнопка “Дисплей”	25	Кнопка вибору режиму
11	Кнопка перегляду	26	Гучномовець
12	Кнопка автофокусу/ Кнопка “Вгору”	27	Гніздо штатива
13	Кнопка спалаху/ Кнопка “Праворуч”	28	Перемикач відкривання кришки батарейного відсіку
14	Кнопка видалення/Кнопка “Автоспуск”/Кнопка “Вниз”	29	Кришка батарейного відсіку
15	Кнопка “Макро”/ Кнопка “Праворуч”		

❷ Встановлення батареї живлення та карти пам'яті

1. Відкрийте відсік батареї.
2. Встановіть батарею у Відсік батарей живлення.
3. Встановіть карту пам'яті у Відсік для карти пам'яті.
4. Закрийте відсік батареї.

❸ Налаштування дати / часу / мови

1. Ввімкніть камеру натиснувши вмикач живлення і меню вибору мови з'явиться. Використовуючи кнопки переміщення вгору/вниз/ліворуч/праворуч виберіть мову, потім натисніть кнопку SET для підтвердження вибору.
2. За допомогою тих же кнопок вгору/вниз/ліворуч/праворуч встановіть дату та час, і натисніть SET для підтвердження вибору.

❹ Фотографування

1. Тримайте камеру міцно.
2. Поверніть регулятор зума для перемикання до телефото камери (T) або ширококутному положенні (W), ви можете збільшити або зменшити масштаб об'єктів, які ви хочете.
3. Натисніть спускову кнопку затвора до половини, щоб сфокусуватися на об'єкті зйомки. Коли прямокутник фокусування на дисплеї стане зеленим, дотисніть спускову кнопку затвора до кінця для фотографування.

❺ Використання коліща вибору режимів

Ця камера обладнана зручним коліщам вибору режимів, що дозволяє з легкістю перемикатися між різними режимами вручну. Доступні режими перечислені нижче:

📷	Автоматичний режим	▭	Режим панорами
P	Програмний режим	SCN	Сюжетний режим
S	Пріоритет витримки	🎥	Режим відео
M	Ручний режим	CS	Налаштування користувача
✨	Режим "Красивіше обличчя"	⛰	Ландшафтний режим

❻ Використання кнопка прискореного відеозапису

У режимі зйомки натисніть кнопку ●, щоб почати запис відео. Після запису, натисніть кнопку ●, щоб зупинити запис. Камера збереже відео і повернутися до екрану зйомки.

❼ Використання кнопки вибору режимів

У кожному методі, натискують ▤ кнопку, щоб звернутися до "Easy Menu". Натискуйте вгору/вниз кнопки, щоб рухатися серед вибору, потім натискують кнопку SET, щоб зробити виділення. Вибираючи ☰ усередині цей список забезпечить доступ до "Full Menu":

Режим Зйомки	Режим Відтворення
📷 Стріляти установка	▶ установка відтворення
🔧 загальні установка	🔧 загальні установка
↗ установка з’єднання	↗ установка з’єднання
SD установка файлу	SD установка файлу

❽ Режим спалаху

Підніміть спалах вручну в разі потреби.

Startvejledning

❶ Kameraet set fra forskellige sider

1	AF-lys/selvudløserlampe	16	SET-knap
2	Flash	17	Øje til rem
3	Mikrofoner	18	Micro HDMI-port
4	Objektiv	19	Micro USB-port
5	LCD	20	Zoomhåndtag
6	Knap til hurtig videooptagelse	21	Udløserknap
7	Lysindikator	22	Knap til løbende optagelse
8	i-knap	23	Knap til eksponeringskompensation
9	Menu-knap	24	Strømkontakt
10	Skærm-knap	25	Funktionsknap
11	Afspilningsknap	26	Højttaler
12	AF-knap/Op-knap	27	Gevind til stativ
13	Flash-knap/Højre-knap	28	Batteridæksel (åben) Knap til skift af objektiv
14	Slet-knap/Selvudløserknap/Ned-knap	29	Batteridæksel
15	Makro-knap/Venstre-knap		

❷ Sæt batteriet og hukommelseskortet i kameraet

1. Åbn batteridækslet som vist i trin ①, ② og ③.
2. Sæt batteriet i batterirummet.
3. Sæt hukommelseskortet i stikket.
4. Luk batteridækslet som vist i trin ④ og ⑤.

❸ Indstilling af sprog/dato/tid

1. Tryk på Strømkontakt, for at tænde kameraet, hvorefter sprogmenuen vises. Brug op/ned/venstre/højre-knapperne til, at vælge det ønskede sprog og tryk på knappen SET for, at bekræfte sprogvalget.
2. Brug op/ned/venstre/højre-knapperne til, at indstille dato og klokkeslæt. Tryk på knappen SET igen, for at bekræfte.

❹ Sådan tager du et billede

1. Hold kameraet ordentligt.
2. Brug Zoomhåndtag til at vælge mellem tele- og vidvinkel, for at zoome ind og ud på motivet.
3. Tryk udløserknappen halvvej ned, for at fokusere på motivet. Når fokusrammen bliver grøn, skal du trykke udløserknappen helt ned, for at tage billedet.

❺ Brug af funktionsknappen

Kameraet har en praktisk funktionsknap, der bruges til at skifte mellem de forskellige kameraindstillinger. Funktionerne, der kan vælges mellem, kan ses nedenfor:

📷	Auto	▭	Panorama
P	Program AE	SCN	Scene
S	Lukker prioriteret	🎥	Film
M	Manual	CS	Tilpas indstillinger
✨	Ansigt beautilfier	⛰	Landskab

❻ Brug af knappen til hurtig videooptagelse

Sæt kameraet på optagelsesfunktionen, og tryk på knappen ● for at starte en videooptagelse. Efter optagelsen skal du trykke på knappen ● igen, for at stoppe optagelsen. Kameraet gemmer videoen på SD-kortet, hvorefter det går tilbage til optageskærmen.

❼ Sådan bruges Menu-knappen

Nem-menuen” kan åbnes på alle funktionerne ved, at trykke på knappen ▤ . Brug knapperne Op/Ned til, at skifte mellem punkterne, og tryk derefter på knappen SET for at vælge et punkt. Hvis du vælger ☰ på denne liste, åbnes ”Hele menuen”:

Optagelsesfunktion	Afspilningsfunktion
📷 Optagelsesindstillinger	▶ Afspilningsindstillinger
🔧 Generelle indstillinger	🔧 Generelle indstillinger
↗ Forbindelsesindstillinger	↗ Forbindelsesindstillinger
SD Filindstillinger	SD Filindstillinger

❽ Flash- tilstand

Åbn blitzen manuelt efter behov.

Pika-aloitusopas

❶ Kameran näkymät

1	AF avustin/itseajastusvalo	16	SET-näppäin
2	Salamavalo	17	Hihnan silmukka
3	Mikrofonit	18	Micro HDMI -port
4	Linssi	19	Micro USB -port
5	LCD	20	Zoom-vipu
6	Nopea videokuvanäppäin	21	Laukaisin
7	Merkkivalo	22	Jatkuvan kuvauksen näppäin
8	i-näppäin	23	Valotuksen kompensoinnin näppäin
9	Valikkonäppäin	24	Virtakytkin
10	Näyttönäppäin	25	Tilanvalitsin
11	Toistonäppäin	26	Kaiutin
12	AF-näppäin/Ylös näppäin	27	Kolmijalan liitos
13	Salamanäppäin/Oikea näppäin	28	Paristokotelon kansi (Auki) Linssinvalintakytkin
14	Poista-näppäin/Ajastimen näppäin/Alas näppäin	29	Paristokotelon kansi
15	Makronäppäin/Vasen näppäin		

❷ Asenna paristo ja muistikortti

1. Avaa paristokotelon kansi kuten vaiheissa ①, ② ja ③.
2. Laita paristo paristokoteloon.
3. Työnnä muistikortti paikalleen.
4. Sulje paristokotelon kansi kuten vaiheissa ④ ja ⑤.

❸ Kielen/Päivämäärän/Kellonajan asetus

1. Paina Virtakytkin käynnistääksesi kameran ja kielivalikko ilmestyy. Käytä ylös/alas/vasen/oikea näppäimiä valitaksesi halutun kielen ja paina SET näppäintä vahvistaaksesi valitun kielen.
2. Käytä suuntanäppäimiä uudestaan asettaaksesi päivämäärän ja kellonajan. paina SET näppäintä vahvistaaksesi.

❹ Kuvan ottaminen

1. Pitele kameraa tukevasti.
2. Käytä Zoom-vipu valitaksesi tele ja laajakulmatilan väliltä zoomataksesi kohteeseen.
3. Paina laukaisin puoleenväliin tarkentaaksesi. Kun tarkennuskehys on vihreä, paina laukaisin pohjaan ottaaksesi kuvan.

❺ Tilavalitsimen käyttö

Tässä kamerassa on kätevä tilavalitsin, jolla voit manuaalisesti vaihtaa asetusten välillä helposti. Saatavilla olevat tilat on listattu alla:

📷	Automaattinen	▭	Panoraamatila
P	Ohjelma-AE	SCN	Näkymätila
S	Sulkimen prioriteetti	🎥	Elokuvatila
M	Manuaalinen	CS	Mukautetut asetukset
✨	Kasvojen kaunistaja	⛰	Maisema

❻ Pikavideonäppäimen käyttö

Kuvaustilassa ● näppäin aloittaa videokuvaamisen. Kuvaamisen jälkeen, paina ● näppäintä uudelleen lopettaaksesi kuvaamisen. Kamera tallentaa videon SD-kortille ja palaa kuvaustilaan.

❼ Valikkonäppäimen käyttö

Kussakin tilassa, paina ▤ näppäintä päästäksesi helppokäyttövalikkoon. Paina Ylös/Alas-näppäimiä liikkuaksesi valintojen välillä, ja valitse SET näppäimellä. ☰ valitseminen tässä valikossa päästää sinut täyteen valikkoon:

Kuvaustila	Toistotila
📷 Kuvausasetukset	▶ Toistoasetukset
🔧 Yleiset asetukset	🔧 Yleiset asetukset
↗ Yhteysasetukset	↗ Yhteysasetukset
SD Tiedostoasetukset	SD Tiedostoasetukset

❽ Salamatila

Avaa salama manuaalisesti tarpeen mukaan.

Snabbstartsguide

❶ Kameravyer

1	AF-hjälpbelysning/ Självutlösarlampa	16	SET-knapp
2	Blixt	17	Remögla
3	Mikrofoner	18	Micro HDMI-port
4	Objektiv	19	Micro USB-port
5	LCD	20	Växelspak för zoom
6	Knapp för snabb videoinspelning	21	Slutarknapp
7	Indikatorlampa	22	Knapp för kontinuerlig bildtagning
8	i-knapp	23	Knapp för exponeringskompensation
9	Menyknapp	24	Strömbrytare
10	Display-knapp	25	Reglage för läge
11	Uppspelningsknapp	26	Högtalare
12	AF-knapp/upp-knapp	27	Stativgänga
13	Knapp för blixt/Högerknapp	28	Batterilucka (öppen) Reglage för objektiv
14	Ta bort-knapp/ Självutlösarknapp/Ned-knapp	29	Batterilucka
15	Makroknapp/Vänsterknapp		

❷ Sätt i batteriet och minneskortet

1. Öppna batteriluckan enligt steg ①, ② och ③.
2. Placera batteriet i batterifacket.
3. Placera minneskortet i kortplatsen.
4. Stäng batteriluckan enligt steg ④ och ⑤.

❸ Inställning av språk/datum/tid

1. Tryck på Strömbrytare för att sätta på kameran varefter språkmenyn kommer att dyka upp. Använd knapparna upp/ned/vänster/höger för att välja önskat språk och tryck på SET-knappen för att bekräfta önskat språk.
2. Använd knapparna upp/ned/vänster/höger igen för att ställa in datum och tid, tryck på SET-knappen för att bekräfta.

❹ Att ta en bild

1. Håll kameran stadigt.
2. Använd Zoomspaken för att välja tele- (Tele) eller vidvinkelläge (Wide) för att zooma in eller ut på ditt motiv.
3. Tryck ned slutarknappen halvvägs för att fokusera på motivet. När fokusramen blir grön trycker du ner slutarknappen helt för att ta ditt foto.

❺ Användning av reglaget för läge

Denna kamera har ett bekvämt reglage för läge som låter dig enkelt växla manuellt mellan olika kamerainställningar. Nedan listas tillgängliga lägen:

📷	Auto-läge	▭	Panoramaläge
P	Program-AE	SCN	Scenläge
S	Slutarprioritet	🎥	Filmläge
M	Manuellt läge	CS	Anpassade inställningar
✨	Ansiktsförbättrare	⛰	Landskap

❻ Användning av knappen för snabb videoinspelning

I fotograferingsläge, tryck på ●-knappen för att börja spela in en video. Efter inspelning, tryck på ●-knappen igen för att stoppa inspelningen. Kameran kommer att lagra videon på SD-kortet och återgår sedan tillbaka till fotograferingsskärmen.

❼ Användning av menyknappen

I varje läge, tryck på ▤-knappen för att komma åt "Enkel meny". Tryck på upp/Ned -knapparna för att flytta mellan alternativen, tryck sedan på SET -knappen för att göra ett val. Genom att välja ☰ i denna lista fås åtkomst till "Fullständig meny":

Fotograferingsläge	Uppspelningsläge
📷 Fotograferingsinställningar	▶ Inställningar för uppspelning
🔧 Allmänna inställningar	🔧 Allmänna inställningar
↗ Anslutningsinställningar	↗ Anslutningsinställningar
SD Filinställningar	SD Filinställningar

❽ Blixtläge

Öppna blixten manuellt vid behov.